図面略歴			
記号	日付	変更・追記内容	担当
1	17.09.21	T型金具パイプ長さ変更45mmへ No.5638	今村
2	18.12.25	三脚一脚ゴム変更 lot49.18 No.5987	今村

主　仕　様（屋外型）

型　式	NH-1000L-M-200V-60Hz
電　圧	単相200V 60Hz
定格　電流	5.8A
消費　電力	1050W
使用ランプ	メタルハライドランプ200V/1000W
定格　光束	92,000(Lm)
安　定　器	H10CC 2B 51
始動　電流	9.5A
電源コード	VCT 2.0sqx3芯x5m
本体　質量	約25kg

＊発注時周波数の指定が必要です。

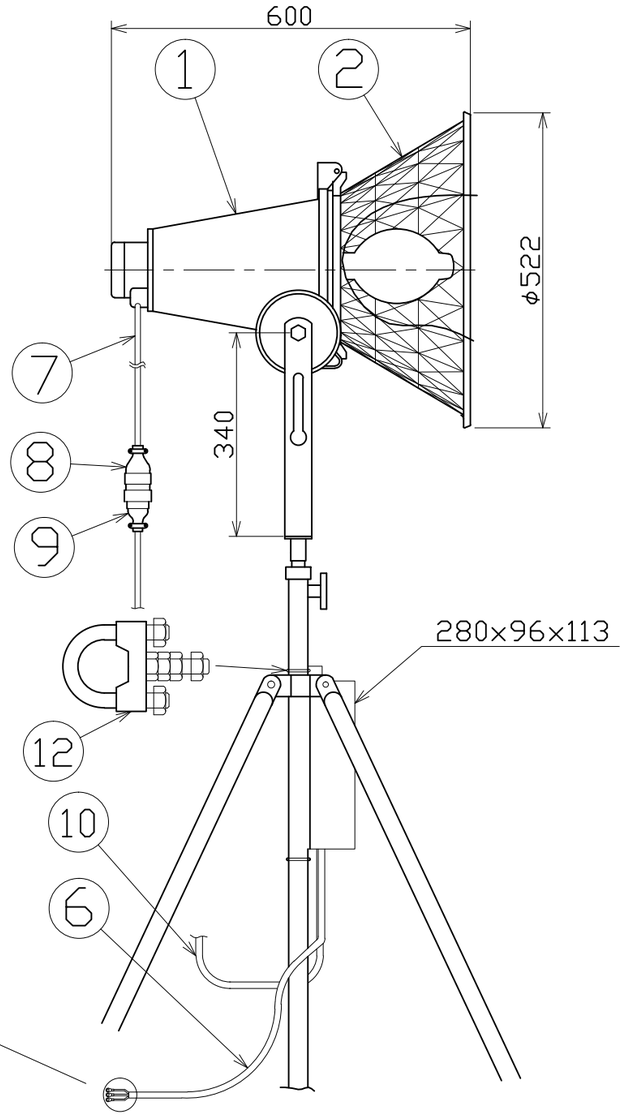

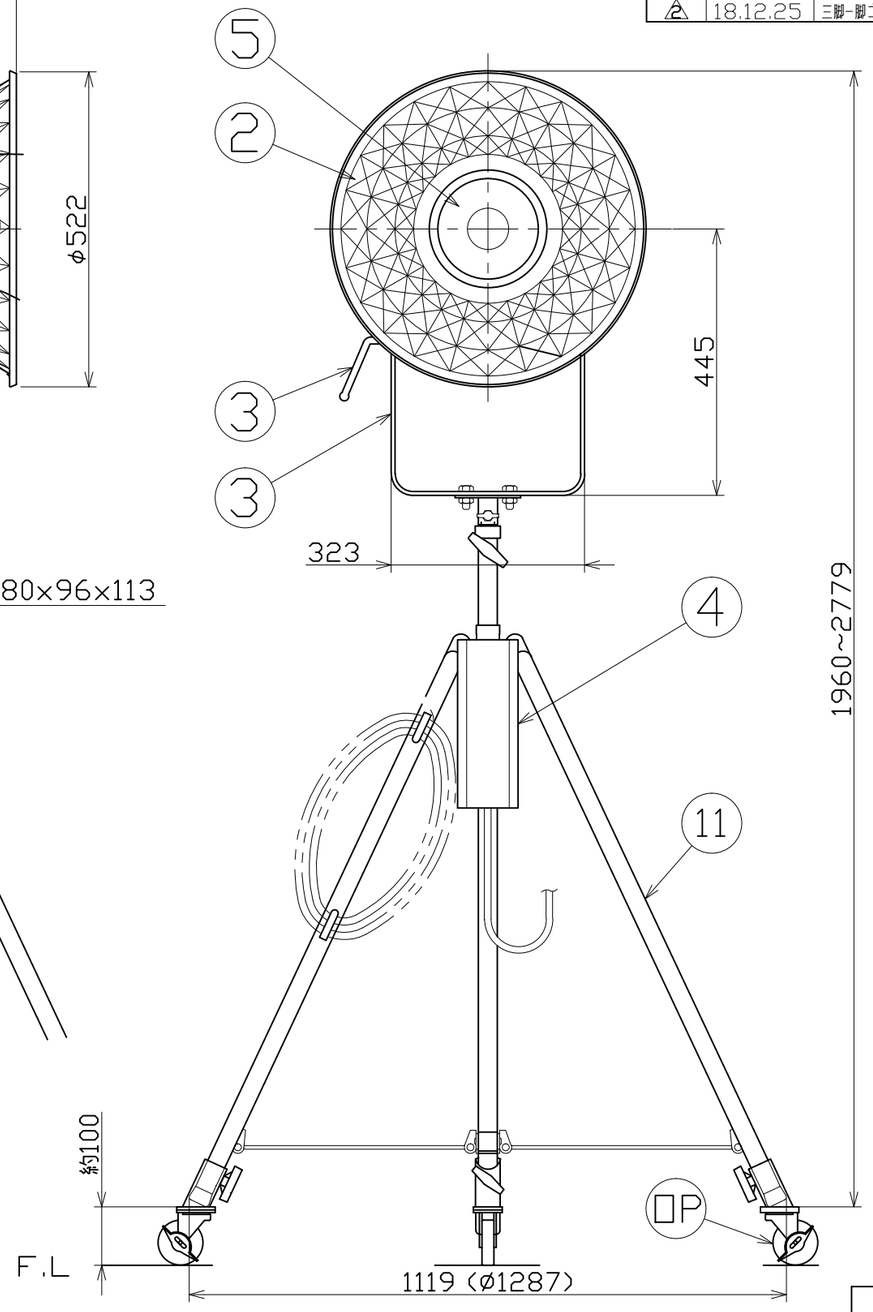

□P	自在キャスター	CA-75　2個ストッパー付き	1式	8820		CA-75　三脚スタンド用キャスター(3個組)
12	安定器取付金具	M10Uボルト　ナット	2	8821		安定器取付用器具　2個組(S-02用)
11	スーパー三脚	S-02	1	8815●		S-02大三脚スタンド
10	中継コード	VCT　2sqx3芯x1m	1	52451		VCT2x3x1M両端シース100L+30L
9	引掛形ボディ	3P 20A 250V(MH2633)	1	52449		MH2633(3P20A250V引掛ボデー)
8	引掛形プラグ	3P 20A 250V(MH2583)	1	52448		MH2583(3P20A250V引掛プラグ)
7	中継コード	VCT　2sqx3芯x2m	1	52450		VCT2x3x2M両端シース300L+30L
6	電源コード	VCT　2sqx3芯x5m　丸端子付	1	端子無 52452		VCT2x3x5M両端シース100L+50L
5	メタルハライド球	M1000LS/BH 200V/1000W	1	52916		岩崎　M1000LS/BH(メタハラ1000W球)
4	安定器	H10CC 2B 51	1	52443		岩崎H10CC2B51(200V/60Hz)安定器
3	支持台	SS	1	-		-
	角度調整レバー	SS	1			
2	前面カバー	透明強化ガラス	1	54440		岩崎　H573D　前面部
	反射鏡	アルミ（アルグラス処理）	1	(前面部)		
1	投光器本体	H573D本体部(光源筒)	1	54441	52431	岩崎　H573D　本体部(光源筒)　岩崎　H573D　1KW灯具
No	品　名	備　考	数	コード		コード番号名称

コード番号末尾に●の記載がある物は過去に変更があった部品

コード	9016				
CONPONENTS 品名	メタルハライド投光器	APPD 承認	CHCK 検図	DESN 設計	DEF 製図
MODEL 型式	NH-1000L-M-200V-60Hz				
MATERIAL 材質	REMARKS 備考				
3ADANGLE 第三角法	SCALE 尺度 FREE	作成日	2001.11.13		
NICHIDO IND.CO.LTD 日動工業株式会社	出図コード ZK-A3X	NH-1000L-M-200V-60Hz			